ESECUZIONE SPECIALE -14: SPECIAL EXECUTION -14:
• MOTORE CON DRENAGGI CORPO FRESATI E NON FORATI E DRENAGGIO 1/4" GAS SUL DISTRIBUTORE • MOTOR WITH MILLED NOT DRILLED DRAINS ON HOUSING GROUP AND 1/4" GAS DRAIN ON DISTRIBUTOR

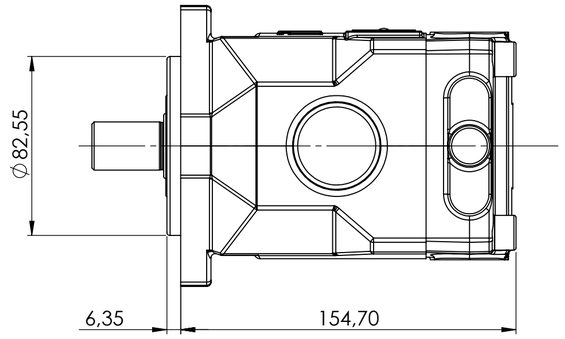

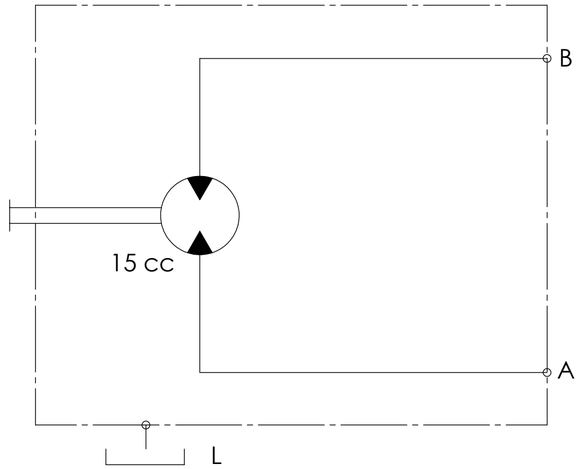

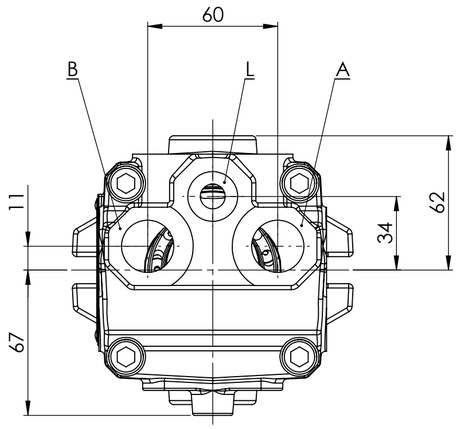

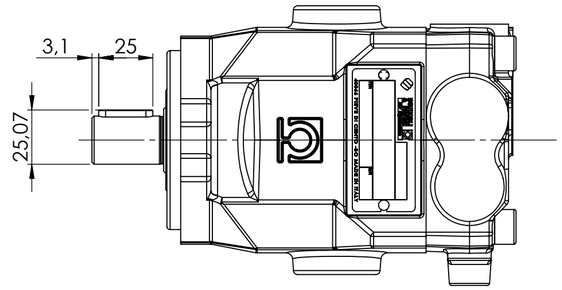

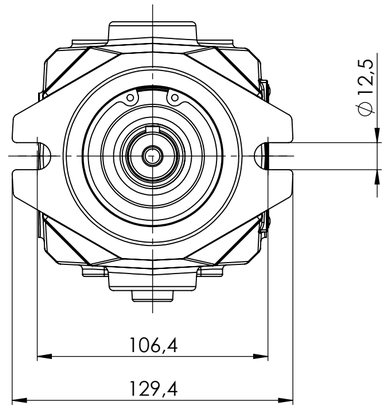

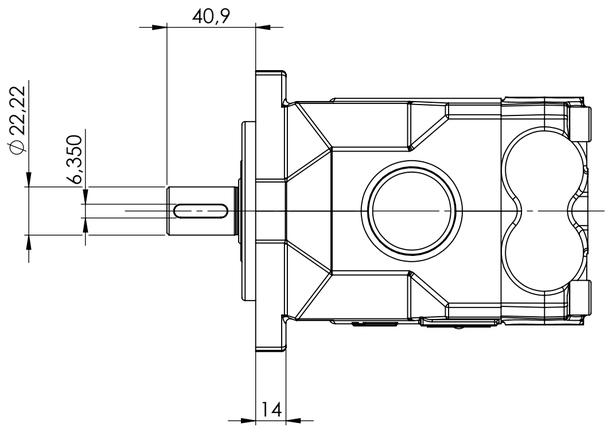

GIRI MASSIMI RAGGIUNGIBILI SPEED MAX.	GIRI MINIMI RAGGIUNGIBILI SPEED MIN.
3600 min^{-1}	500 min^{-1}

Ingresso Inlet	Rotazione Direction
A	Destra Right
B	Sinistra Left

A,B	Utilizzi Use	3/4" GAS	TAPPO PLASTICA PLASTIC PLUG
L	Drenaggi Drain	1/4"GAS	TAPPO PLASTICA PLASTIC PLUG

PRESSIONE CONTINUA PRESSURE CONTINUOS	PRESSIONE INTERMITTENTE PRESSURE INTERMITTENT	PRESSIONE DI PICCO PRESSURE PEAK
250 bar	300 bar	350 bar

INCLINAZIONE PIATTO REGGISPINTA TILTING THRUST PLATE
13°

	VERIFICATO DA / *VERIFIED BY*	APPROVATO DA / *APPROVED BY*	DISEGNATO / *DESIGNED BY* zecchif DATA / *DATE* 29-08-2012	BONDIOLI & PAVESI HP Hydraulic
DERIVATO DA / *DERIVED FROM*	COMUNICAZIONE / *NOTICE N.* H13278	PESO (Kg) / *WEIGHT (Kg)*	FOGLIO N. / *SHEET N.* 1 / 1	SCALA / *SCALE* 1:2 — FORMATO / *FORMAT* A2
SOSTITUISCE IL / *IT REPLACED*	DESCRIZIONE / *DESCRIPTION* MOTORE M4MF21-15 1 B 1 P-14			CODICE / *PART NUMBER* — REV.
SOSTITUITO DAL / *REPLACED FROM*	NOTE / *NOTES*			313151310214 — 0

REPRODUCTION NOT PERMITTED ALL RIGHT RESERVED — TOUTE REPRODUCTION NON AUTORISEE EST INTERDITE — VIETATE LE RIPRODUZIONI NON AUTORIZZATE